OBUDOWA SSWIN – CA

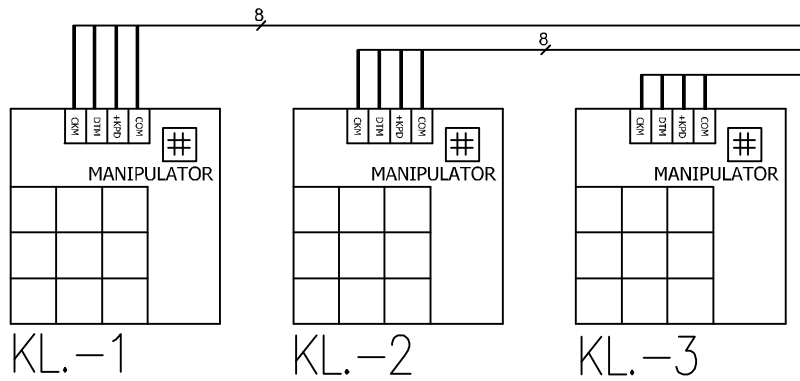

KL.–1 KL.–2 KL.–3

8

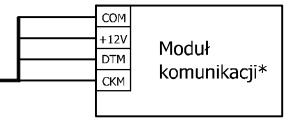

*- W DOSTAWIE FIRMY OCHRONIARSKIEJ

Zasilanie 230V

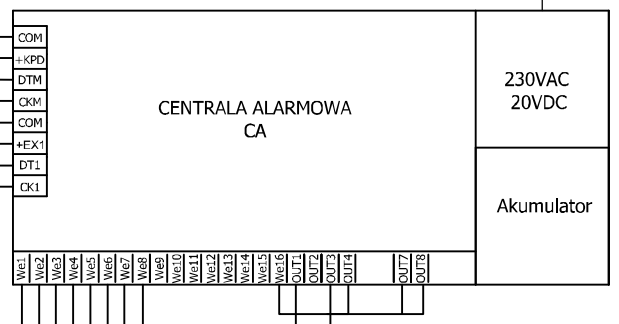

SYG.Z1

SYG.W1

Magistrala z CA

- CA/1 wiatrołap (p.1)
- CA/2 magazyn (p.3)
- CA/3 magazyn (p.6)
- CA/4 kotrytarz (p.2)
- CA/5 magazyn (p.8)
- CA/6 garaż (p.7)
- CA/7 garaż (p.7)
- CA/8 garaż (p.7)

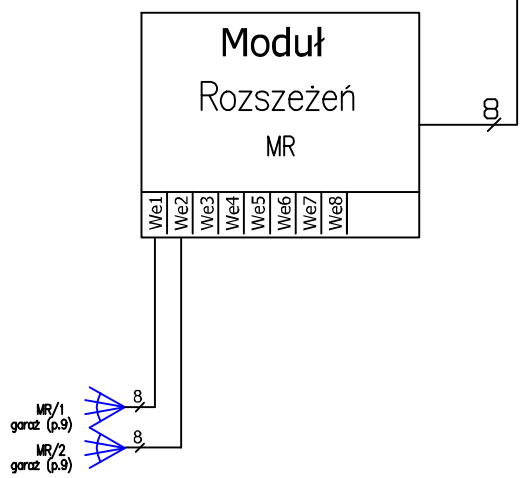

LEGENDA SSWIN

- CZUJKA PIR+MW z ANANTYMASKINGIEM
- MANIPULATOR (KLAWIATURA)
- SYGNALIZATOR ZEWN.

PROJAMARK inż Paweł Markowski
ul. Sikorskiego 85a, 74-300 Myślibórz

Część	Projekt techniczno–wykonawczy			
Branża	Instalacje teletechniczne			
Zamierzenie bud.	Modernizacja budynku przeznaczonego na magazyn sprzętu zakupionego w celu Ochrony Ludności i Obrony			T – 2
Lokalizacja	działka nr 44/8, obręb 2 Myślibórz			
Tytuł rysunku	Schemat inst. systemu SSWiN			
Projektant	mgr inż. Paweł Markowski	upr. bud. ZAP/0081/POOT/10		skala 1:––
Sprawdzający	mgr inż. Patryk Dominiak	upr. bud. ZAP/0223/POOT/09		07.2026 r.